SARNO 1036 930 W INŠTALAČNÝ MANUÁL

Stropné svietidlo

LED nastaviteľné svietidlo

LAMPIA tech

UPOZORNENIE!

Uistite sa, že ste svietidlo zapojili správne, nesprávne zapojenie môže viesť k nesprávnemu fungovaniu dokonca až k poškodeniu svietidla. Ak je nainštalovaný nesprávne, môže spadnúť. Informácie o inštalácii nájdete v pokynoch na inštaláciu nižšie.

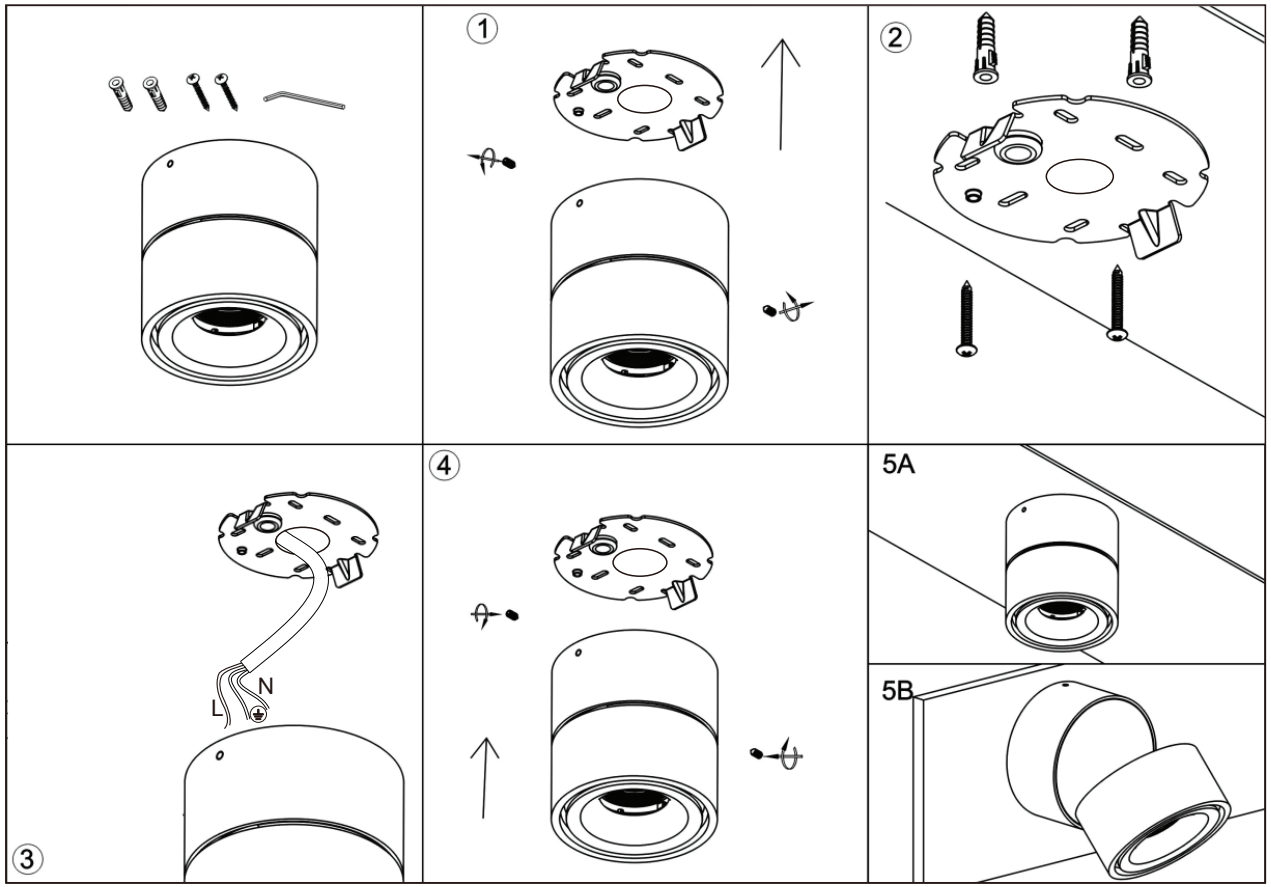

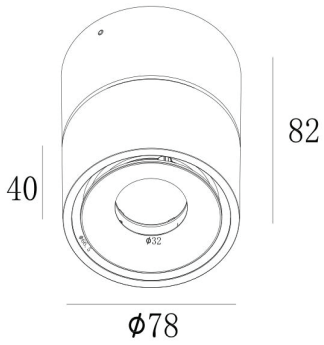

1. **Inštalácia musí byť vykonaná podľa pokynov návodu.**
2. **Neinštalujte osvetlenie do ľahko poškodeného, deformovaného a nestabilného stropu.**
3. **Pred inštaláciou, výmenou alebo čistením lampy sa uistite, že ste svietidlo odpojili od napájania.**
4. **Uistite sa, že nie je uvoľnený žiadny komponent svietidla.**
5. **LAMPIA má právo na výklad návodu na inštaláciu.**
6. **Vyrobené na mieru LAMPIA.**
7. **Spoločnosť LAMPIA s.r.o.**
   Chmeľníky 38,
   040 16 Košice,
   Slovenská Republika
   Mobil: + 421 905 549 345
   E-mail: lampia@lampia.com
   www.lampiatech.com

CE IP 20 I F